casselin	Crêpière carrée 35 électrique	Version : CCC35E0317
	Référence : CCC35E	

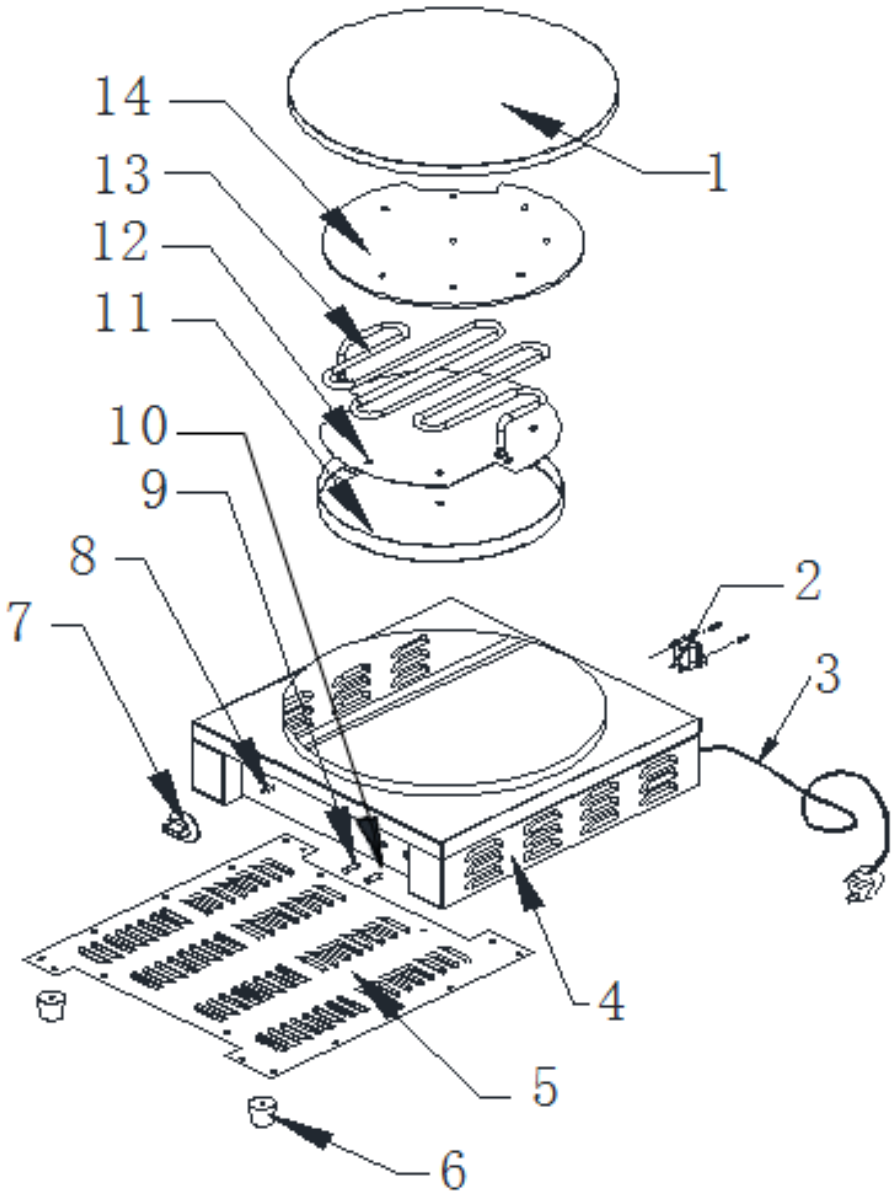

	Crépière	Version : CCC35E0317
	Référence : CCC35E	

N° pièce	Description pièce	Référence
1	Plaque en fonte	0317PDCC35E1
2	Thermostat de sécurité	0317PDCC35E2
3	Cordon d'alimentation	0317PDCR35E7
4	Base	0317PDCC35E4
5	Couvercle	0317PDCC35E5
6	Pied	0317PDCR35E10
7	Bouton thermostat	0317PDCR35E12
8	Thermostat de régulation	0317PDCR35E11
9	Voyant lumineux vert	0317PDCR35E13
10	Voyant lumineux rouge	0317PDCR35E14
11	Plaque isolante	0317PDCC35E11
12	Plaque de fixation	0317PDCC35E12
13	Résistance	0317PDCR35E3
14	Plaque de séparation	0317PDCC35E14